POWER JACKS

Leistung

Serie 39		
Drehmomente (Nm)	Nenndrehmoment #1	481
	Max. Betriebs-drehmoment #2	935
	Max. Anlaufdreh-moment	1403
Eingangsdrehzahl	Max. Drehzahl (U/min)	3000
Thermischer Grenzwert	Leistung (kW)	49
Spiel	Winkelminuten	7 bis 10
Wirkungsgrad	(%)	95% - 98%
Standzeit	(Stunden)	>10000
Gehäusematerial		Sphäroguss
Ölmenge	Liter	1,71
	Pints	3
Gewicht (kg)	2-Wege - 1:1 & 1,5:1	38
	3-Wege - 1:1 & 1,5:1	46,5

Hinweise:
#1 Nenndrehmomente bei einer Betriebsgeschwindigkeit von 1500 U/min
#2 Maximales Betriebsdrehmoment bei einer Geschwindigkeit von 10 U/min Für detaillierte Leistungen für jede Einheit siehe Seite 12 & 13

Zubehör & Optionen

- Motorflansch
- Spezielles Übersetzungsverhältnis
- Verlängerte Antriebswelle
- Endschalter
- Antriebe
- Leichtes Design
- Verstärkte Welle ODER hohes Drehmoment
- Entlüftungsrohr
- 90°-Entlüftungsrohr
- Montagefüße
- Wellenabdeckung
- Edelstahl
- Tauchfest
- Korrosionsschutz
- Für den Nuklearbereich geeignet
- Für den Lebensmittelbereich geeignet
- Niedrige Temperatur
- Hohe Temperatur

3-Wege-Vollwelle

N390S30-10

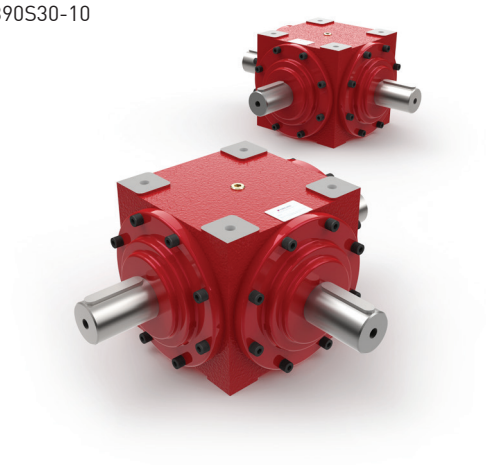

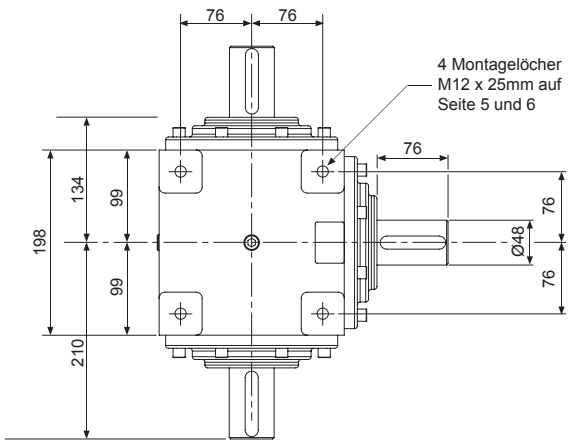

Gewindebohrung am Ende einer jeden Vollwelle - M12 x 30mm tief

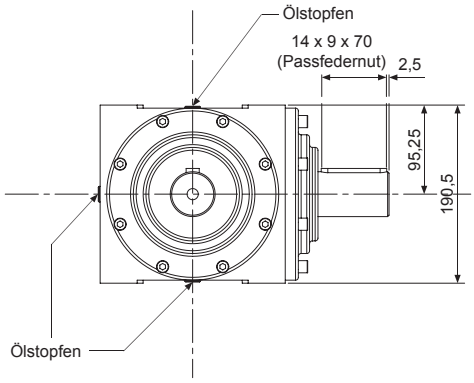

Hinweise:
1. Alle Abmessungen in mm sofern nicht anders angegeben
2. Abmessungen können sich ohne vorherige Ankündigung ändern