Aufrecht EMT0200-U00

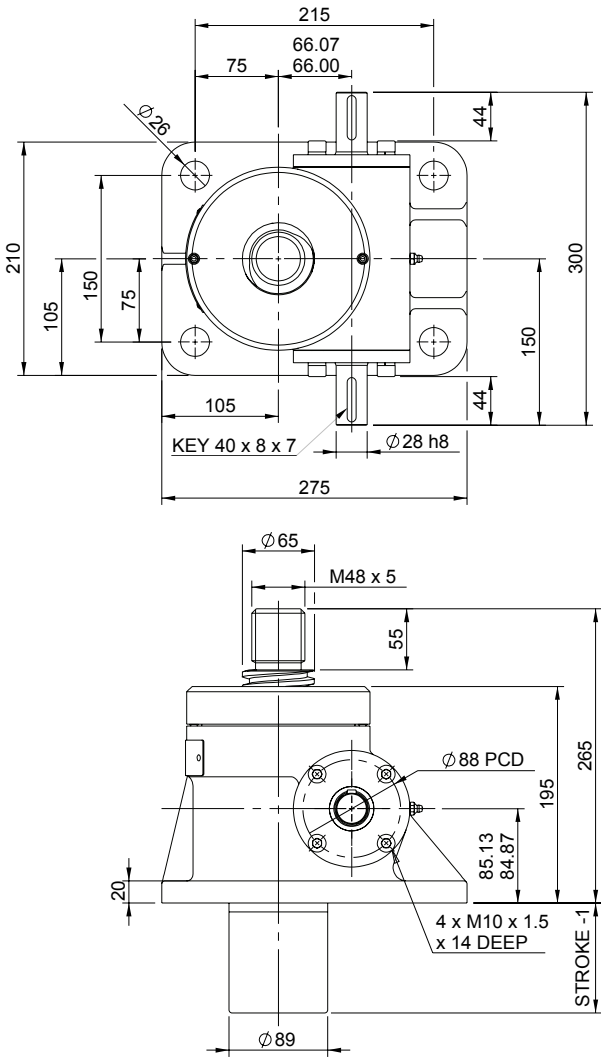

Invertiert EMT0200-I00

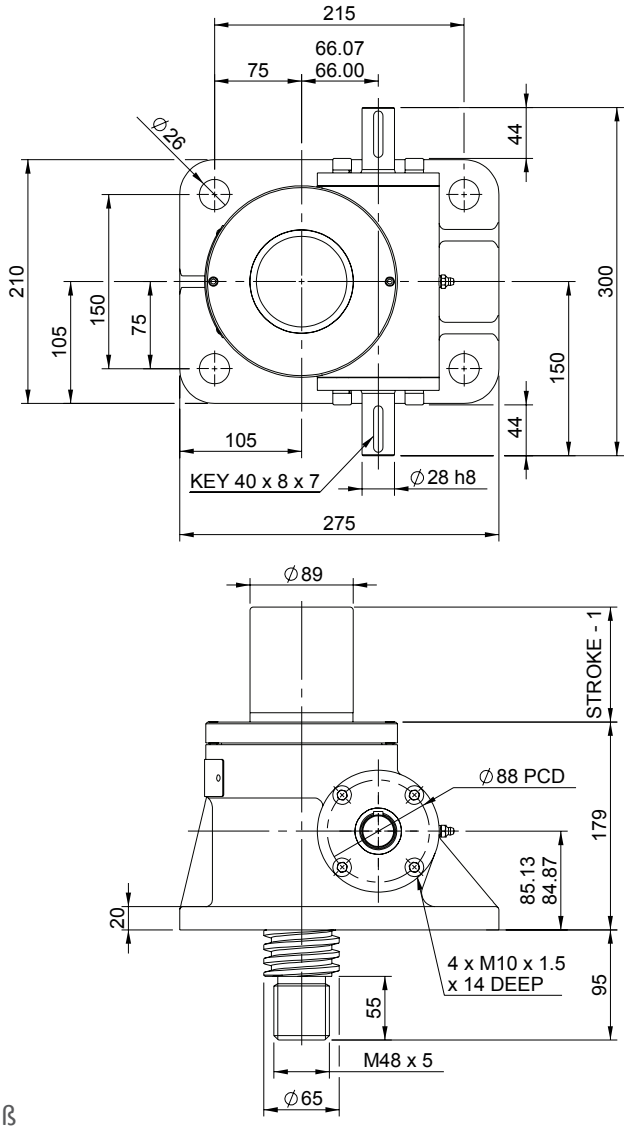

EMT0200-U00

Translierende Spindel-Ausführung

EMR0200-U00

Rotierende Spindel-Ausführung

Minimales Einbaumaß

Gewindeende | Kopfplatte | Gelenkkopf | Gabelkopf | Stangenende

Aufrecht

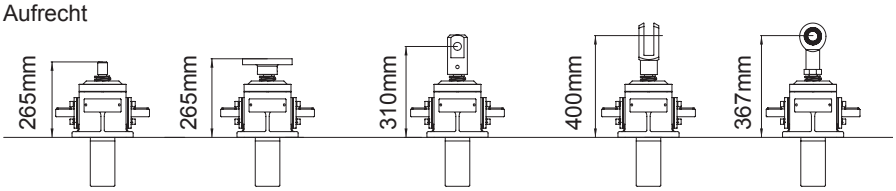

Umgekehrt

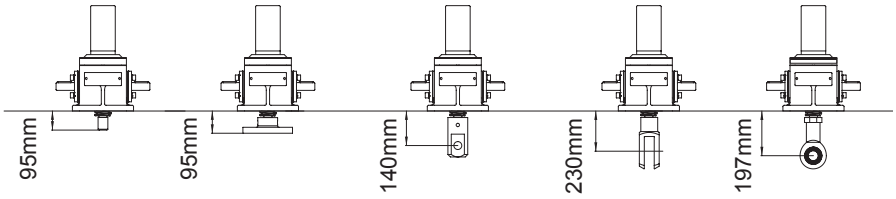

Gewindeende | Kopfplatte | Gelenkkopf | Gabelkopf | Stangenende

Bemerkung: Alle Maße in Millimeter, wenn nicht anders angegeben. Konstruktive Änderungen vorbehalten.

E-Serie - Metrisches Maschinenspindelhubgetriebe

200kN Rotierende Spindel-Ausführung

POWER JACKS

www.powerjacks.com

Aufrecht EMR0200-U00

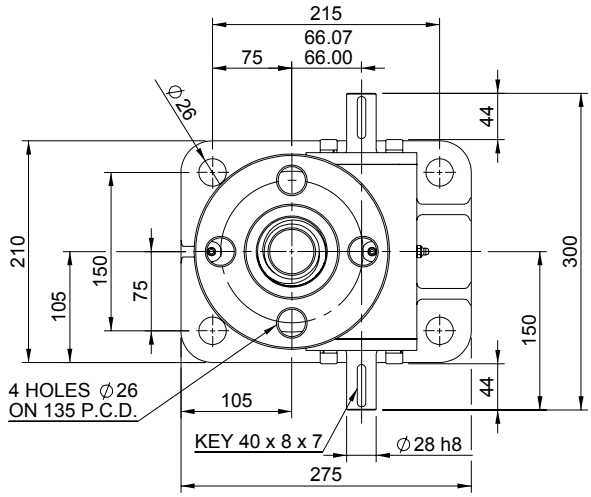

Invertiert EMR0200-I00

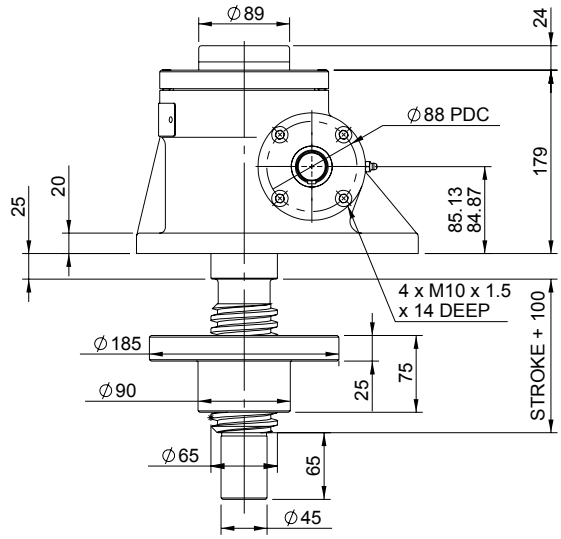

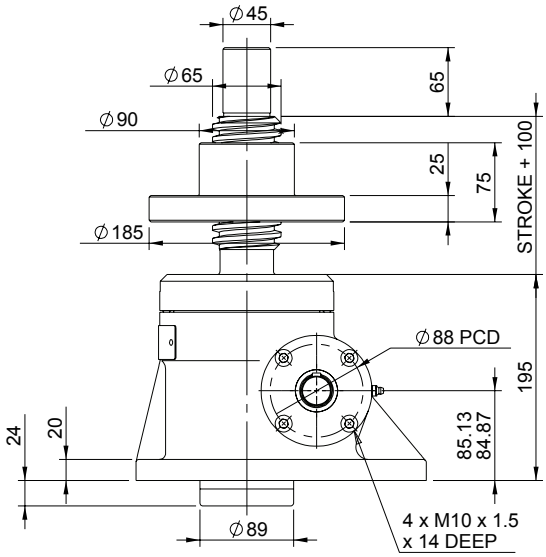

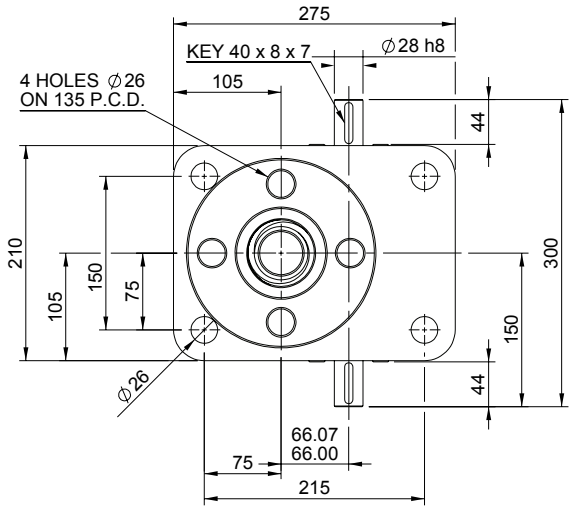

Leistung

Spindelhubgetriebe Typbezeichnung			EMT0200 EMR0200	
Tragkraft (Kn)			200	
Gewinde-spindel	Durchmesser (mm)		65	
	Steigung	Option	1	2
		mm	12	24
Über-setzungsverhältnis Option 1	Übersetzungsverhältnis		8:1	
	Statischer Wirkungsgrad des Spindelhubgetriebes		0,181	0,279
	Dynamischer Wirkungsgrad des Spindelhubgetriebes		0,242	0,357
Über-setzungsverhältnis Option 2	Übersetzungsverhältnis		24:1	
	Statischer Wirkungsgrad des Spindelhubgetriebes		0,116	0,178
	Dynamischer Wirkungsgrad des Spindelhubgetriebes		0,169	0,250
Maximale Eingang-sleistung (kW)	Übersetzungs verhältnis Option 1		3,75	
	Übersetzungs verhältnisse Option 2		1,125	
Anlauf-drehmo-ment bei Volllast (Nm)	Übersetzungs verhältnis Option 1		263,8	343
	Übersetzungs verhältnis Option 2		137	179

Bemerkung: Alle Maße in Millimeter, wenn nicht anders angegeben. Konstruktive Änderungen vorbehalten.

Knickfestigkeit

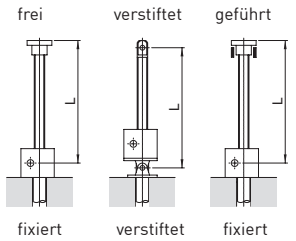

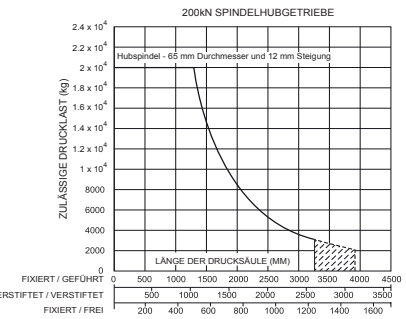
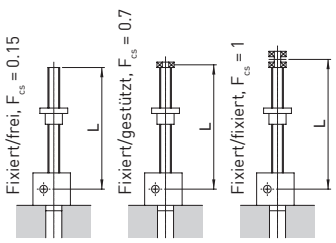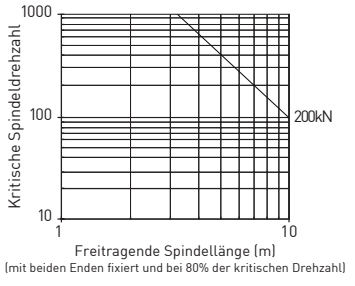
Kritische Spindeldrehzahl